GAIA

ITALIAN BATHROOM DESIGN

Rubinetti - Complementi - **RB19432**

Scheda Tecnica-Technical Scheme

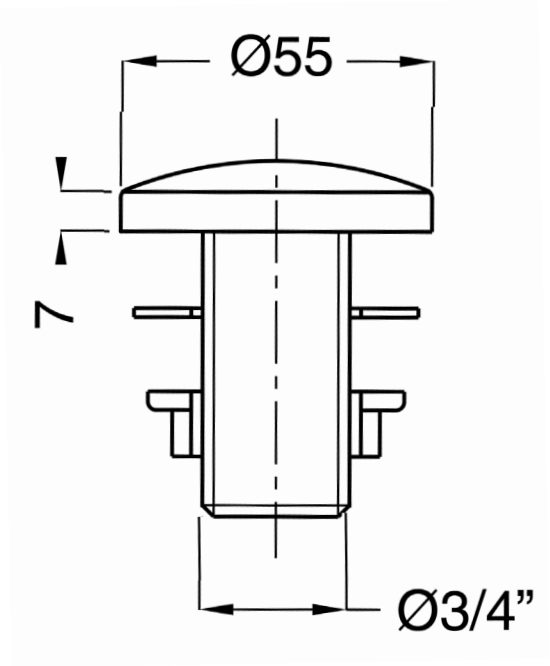

GAIA Srl
Via Statale 467, 153 - 42013 - S. Antonino di Casalgrande (RE) - Italia - P.Iva 02827180361
Tel. (0039) 0536 894850 - Fax 0536 894851 - gaia@gaiamobili.it - www.gaiamobili.com

#GaiaMobili